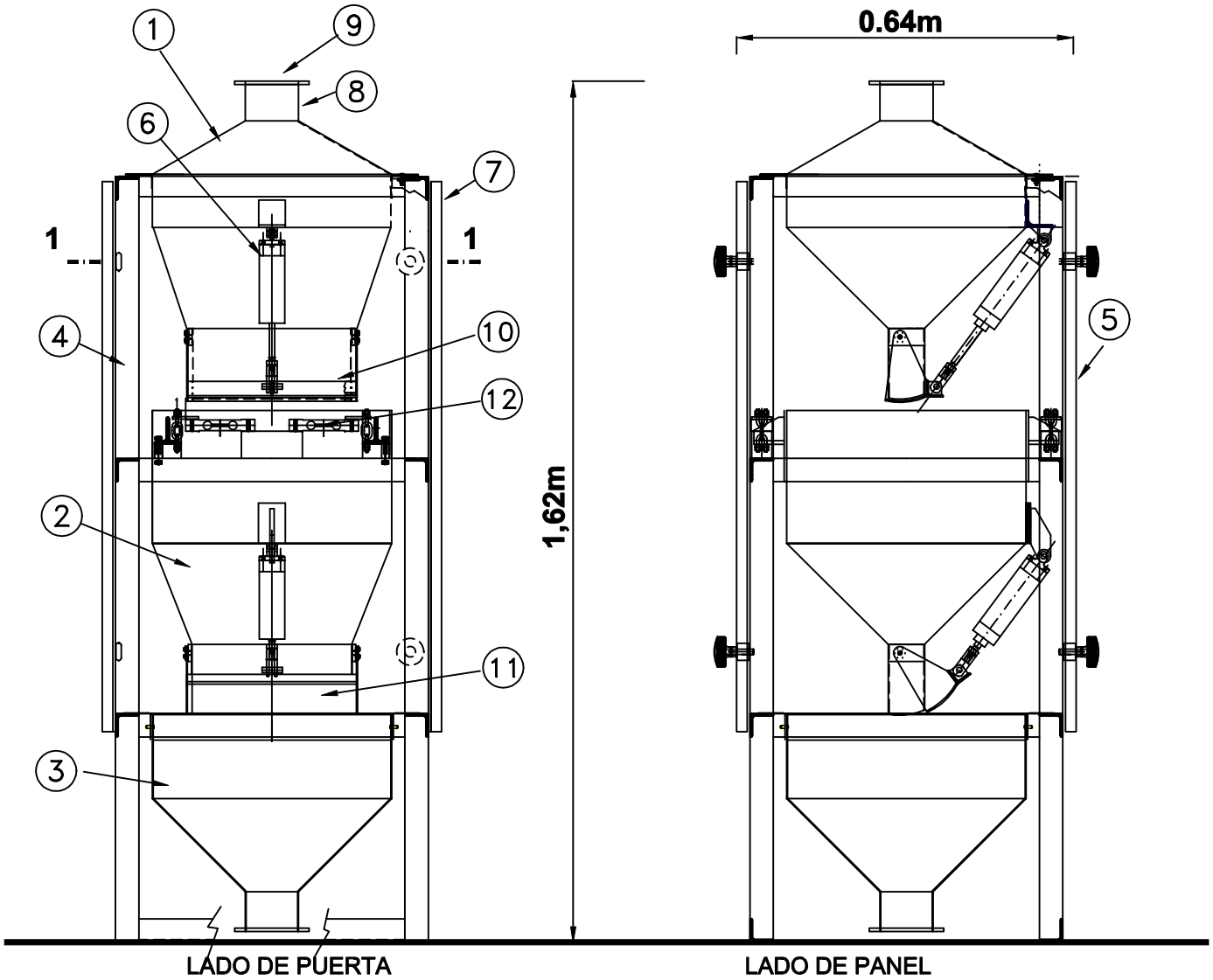

CORTE 1-1 - PLANTA

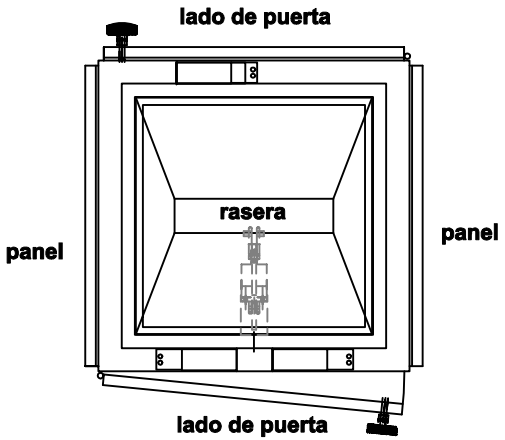

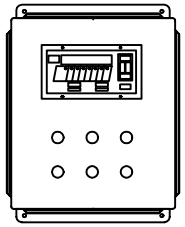

INSTRUMENTO PROGRAMADOR

N°	DESCRIPCIÓN
12	CELDAS DE CARGA
11	RASERA DE BALANZA
10	RASERA DE CARGA
9	PLATINA
8	DUCTO
7	PANELES LATERALES
6	CILINDRO NEUMÁTICO
5	PUERTAS
4	ESTRUCTURA
3	TOLVA INFERIOR
2	TOLVA BALANZA Capacidad 60 litros
1	TOLVA SUPERIOR

N°	NOTAS
3	Con las puertas abiertas dimensiones máx. aprox. 1.72m
2	Peso aproximado sin accesorios: 105K
1	Consumo de aire a 6 bar: aprox. 4.7litros/minuto

PROYECTADO		
DIBUJADO		09-98
REVISADO		11-03
APROBADO		

proyecto

BALANZA CONTINUA CAPACIDAD 8000 litros/hora
ARROZ LIMPIO: 7 TON ARROZ CÁSCARA: 5 TON

SECOIN S. A.
www.secoin.com.uy
secoin@adinet.com.uy
Tels./Fax: 2030850 C.Postal 11800
Gral. AGUILAR 1270 bis MONTEVIDEO

SECOIN AUTOMATIZACION INDUSTRIAL

ESCALA: NO

NOMBRE: TOLVA5-CL

R 01 TAM. A3

031125-1CL

HOJA 1 DE 1

D C B A